Martellato



SUGAR LAMP
Lampada per Zucchero

# SUGAR HEATING LAMP

## Lampada per zucchero - lampe à sucre - Lampada para azúcar

Hand book of use and maintenance - Manuale d'uso e manutenzione
Notice technique - Manual de uso y mantenimiento

# SUGAR LAMP
## Lampada per Zucchero


| | |
|---|---|
| 1.0 | DESCRIPTION DU PRODUIT |
| 2.0 | CONSEILS DE SÉCURITÉ |
| 3.0 | STRUCTURES ET PRINCIPES OPÉRATIONNELS |
| 4.0 | CARACTÉRISTIQUES TECHNIQUES |
| 5.0 | DOMAINES ET LIMITES D'APPLICATION |
| 6.0 | PREMIÈRE INSTALLATION |
| 6.1 | MODE D'EMPLOI |
| 7.0 | DIAGNOSTIQUE PANNES ET INCONVÉNIENTS |
| 7.1 | PIÈCES DE RECHANGE |
| 8.0 | NETTOYAGE |
| 9.0 | EMBALLAGE, STOCKAGE ET TRANSPORT |
| 10.0 | DÉMONTAGE / MISE EN DÉCHARGE |
| 11.0 | CONFORMITÉ ET MARQUAGE DU PRODUIT |


## 1.0 DESCRIPTION DU PRODUIT

Cher client, veuillez conserver ces instructions en lieu sûr et les remettre aux éventuels futurs propriétaires.
Le produit commercialement dénommé **LAMPE À SUCRE** est un appareil électrique servant à chauffer et à maintenir à température l'isomalt, afin d'en permettre le modelage pour des emplois dans des ateliers de pâtisserie.
La structure chauffante à infrarouges est dotée de deux niveaux de puissance (600 - 1200 W) sélectionnable avec l'interrupteur à chaînette.

| Mod. | Puissance électrique [W] |
|---|---|
| | |
| LAMP01 | 1200 |



## 2.0 CONSEILS DE SÉCURITÉ

Avant d'utiliser la **LAMPE À SUCRE** , l'utilisateur doit lire avec attention le mode d'emploi, notamment les parties apparaissant avec les symboles :

| | |
|---|---|
|  | Informations à lire |

| | |
|---|---|
|  | Attention |

LA SOCIÉTÉ DÉCLINE TOUTE RESPONSABILITÉ EN CAS DE NON-RESPECT DE CES CONSIGNES OU POUR DES UTILISATIONS ERRONÉES OU IMPROPRES.

| | |
|---|---|
|  | Ne pas brancher l'appareil à proximité de rideaux, tentures ou autres matériaux inflammables. |

| | |
|---|---|
|  | Appareil professionnel destiné à l'utilisation dans des ateliers de pâtisserie ou similaires. Tenir hors de la portée des enfants. Cet instrument doit être utilisé uniquement par des opérateurs spécialisés et correctement formés sur son fonctionnement. |

| | |
|---|---|
|  | Cette unité n'est pas dotée d'un dispositif pour le contrôle de la température ambiante.<br>Ne pas utiliser le dispositif chauffant dans des espaces réduits occupés par des personnes non autonomes, à moins qu'elles ne soient constamment surveillées. |

| | |
|---|---|
|  | Ne pas brancher le dispositif chauffant dans des lieux où sont utilisés des matériaux extrêmement inflammables (ex. solvants) |

## Précautions générales

- Ne pas rester trop longtemps exposé à la vue directe du corps radiant.
- Avant toute utilisation, vérifier le bon état de l'appareil.
- Si certaines parties sont endommagées, ou en cas de dysfonctionnement, veuillez vous adresser au revendeur.
- Utiliser seulement des pièces de rechanges originales.
- Ne pas utiliser l'appareil en plein air.
- Utiliser l'appareil seulement et exclusivement dans les limites d'emploi prévues.
- Ne jamais laisser l'appareil sans surveillance lorsqu'il est branché.
- Brancher la prise de l'appareil seulement après avoir complété et testé le montage du dispositif thermique et de sa protection.
- L'appareil est muni d'un câble assez long pour un branchement pratique sur secteur, et assez court pour éviter des entortillements préjudiciables ou les trébuchements de personnes.
- L'appareil doit être placé sur un plan horizontal stable.
- Ne jamais utiliser d'éponges ou de chiffons abrasifs pour nettoyer l'appareil.
- Ne pas nettoyer avec des détergents abrasifs.
- Ne pas utiliser de détergents inflammables.
- Ne pas laisser l'appareil sans surveillance lorsqu'il est branché.
- Ne pas utiliser de substances ou de produits différents que ceux prévus pour cet appareil (voir caractéristiques techniques).
- éteindre l'appareil et débrancher toujours la prise électrique lorsque l'appareil LAMPE À SUCRE:

- n'est pas utilisé.
- doit être nettoyé.
- présente des pannes ou des dysfonctionnements.

## Précautions contre les risques thermiques

Précautions importantes à respecter scrupuleusement pour la sécurité de l'utilisateur et le bon fonctionnement des lampes à sucre.

| | |
|---|---|
|  | Lors de l'utilisation, vous devez faire particulièrement attention au contact avec les surfaces chaudes.<br>Par conséquent, le port de gants de protection contre les températures élevées est obligatoire. |

- Faire refroidir toutes les parties avant de procéder au démontage.
- Veiller à la température des surfaces.

**Ne pas positionner d'objets facilement inflammables à une distance inférieure à 600 mm**

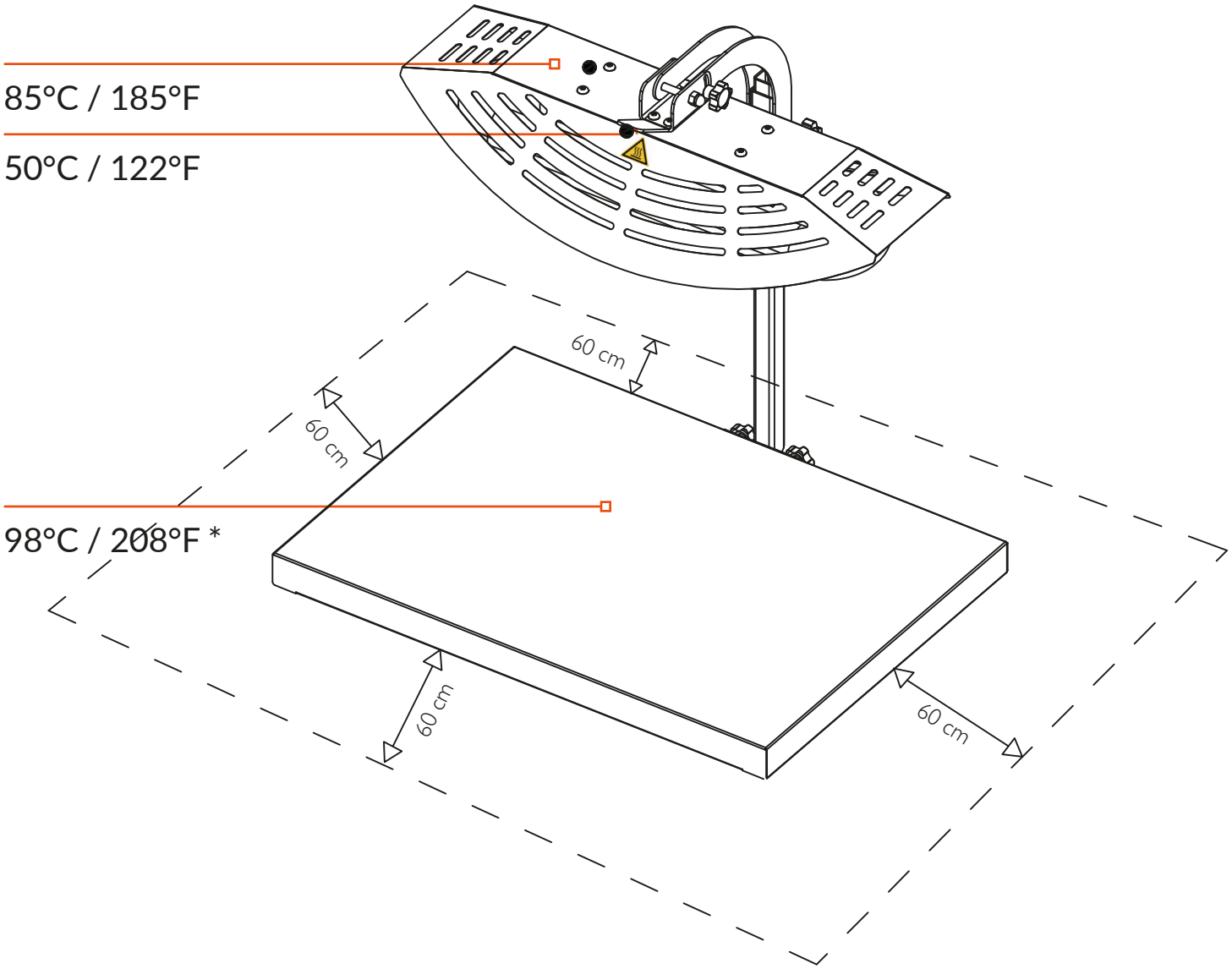


* La température indiquée est atteinte 50 minutes après le branchement de l'appareil à puissance maximale et avec le positionnement tout en haut du carter de la lampe.
La température atteinte par le plan varie selon ces paramètres :
A) La hauteur du carter de la lampe chauffante par rapport au plan.
B) Les objets placés au dessus du plan et leur couleur.

Il est conseillé d'utiliser un tapis en silicone Martellato cod. SILICOPAT/3B

## Précautions contre les risques électriques

| | |
|---|---|
|  | Vérifier chaque jour que :<br>- le câble de branchement électrique est en bon état et ne présente aucune détérioration<br>- la gaine isolante ne présente pas de détérioration de type mécanique ou thermique |

- Avant de brancher la prise électrique, vérifier que la tension du secteur corresponde à celle prévue pour l'appareil thermique et que le branchement au conducteur de protection (mise à la terre) est efficient et fiable.
- Débrancher la prise sans tirer sur le câble lorsque l'appareil n'est pas utilisé ou avant de démonter les différentes parties pour le nettoyage.
- Ne pas utiliser l'appareil avec le câble ou la prise abîmée ou en cas de pannes ou de ruptures

**Pour toute réparation ou remplacement des pièces, contacter le centre d'assistance de Martellato Srl**

## 3.0 STRUCTURES ET PRINCIPES OPÉRATIONNELS

L'appareil se compose de :

• une base en fer peint, utilisée comme plan de travail pour le travail du sucre, avec l'emploi d'un tapis en silicone à poser sur la surface.

• un tube en acier microbillé, à fixer à l'arrière de la base, comme support de la lampe à sucre.

• Un ensemble lampe, constitué d'un corps radiant à infrarouges, fixé sur un carter externe de protection.

# 4.0 CARACTÉRISTIQUES TECHNIQUES

| Lampe à sucre | LAMP01 |
|---|---|
| Fonction de l'appareil | Zone de travail du sucre chauffé |
| Chauffage | Par irradiation du corps chauffant électrique |
| Tension électrique | 230 VAC 50 Hz monophasé |
| Puissance électrique | Interrupteur en position 1 = 600 W<br>Interrupteur en position 2 = 1200 W |
| Courant maximal absorbé | 5,2 A |
| Classe d'isolation électrique | Classe I EN 60335-1 |
| Dimensions | 63x48 h52 cm |
| Poids total | 12,3 Kg |
| Degré de protection | IP 30 |
| Matériaux | Fer peint et acier inoxydable |
| Plage de température | 0 - 30 °C |
| Domaine d'application | Atelier artisanal produits gastronomiques / sucreries |
| Température ambiante max | 30 °C |
| Conformité | Directive Basse Tension 2014/35/EU et Directive CEM 2014/30/EU |
| Normes appliquées | EN 60335-1:2008, EN 60335-2-30:2004 |

## graphique courbe de chauffe1

La température de 85°C/185°F sur le plan de travail avec le tapis en silicone Martellato cod.
SILICOPAT/3B est atteinte 50 minutes après allumage et reste quasiment constante lors de toute l'utilisation.

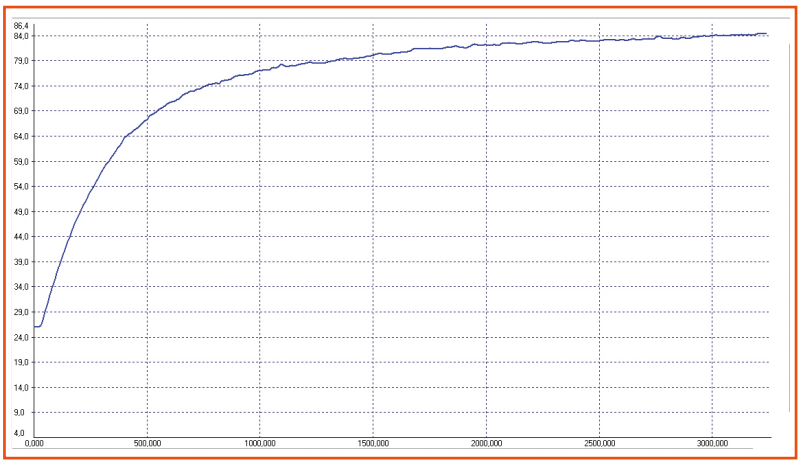


## graphique courbe de chauffe2

La température de 98°C/208°F sur le plan de travail libre est atteinte 50 minutes après allumage et reste quasiment constante lors de toute l'utilisation.

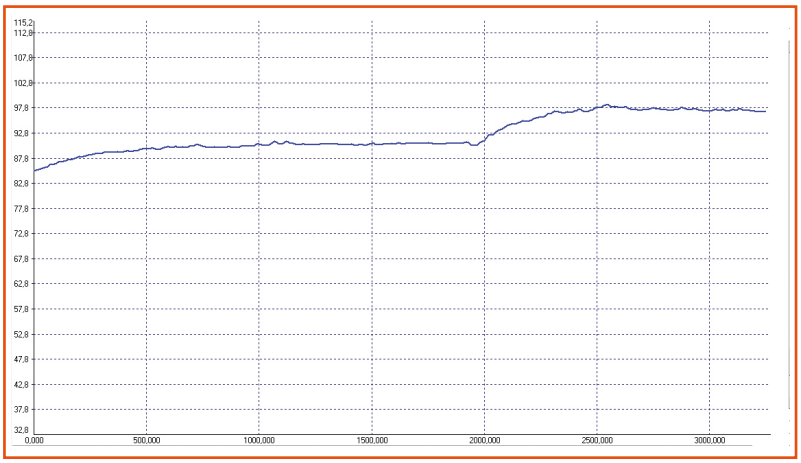

## 5.0 DOMAINE D'APPLICATION

L'appareil est commercialisé exclusivement pour le travail de l'isomalt.
Dans des ateliers professionnels de pâtisserie ou similaires.

## LIMITES D'EMPLOI

| | |
|---|---|
| Produit | LAMPE À SUCRE |
| Utilisateur | Emploi professionnel |
| Domaine | Atelier artisanal pour préparations gastronomiques sucrées |
| Substances ou préparations utilisables | Exclusivement sucre. |
|  | Ne pas utiliser de produits en poudre avec granulométrie inférieure à 100 um : risque d'incendie ou d'explosion |
| Fonctionnement sans surveillance | NON |

# 6.0 PREMIÈRE INSTALLATION

Avant d'effectuer le montage de l'appareil, afin d'éviter la détérioration et l'usure du câble, veuillez vous assurer d'avoir laissé la bonne longueur de câble entre la lampe et le tube de support, égale à 50 cm linéaires minimum.

Garantir le rayon de courbure minimum du câble, d'environ 50 mm, afin d'en éviter la détérioration.

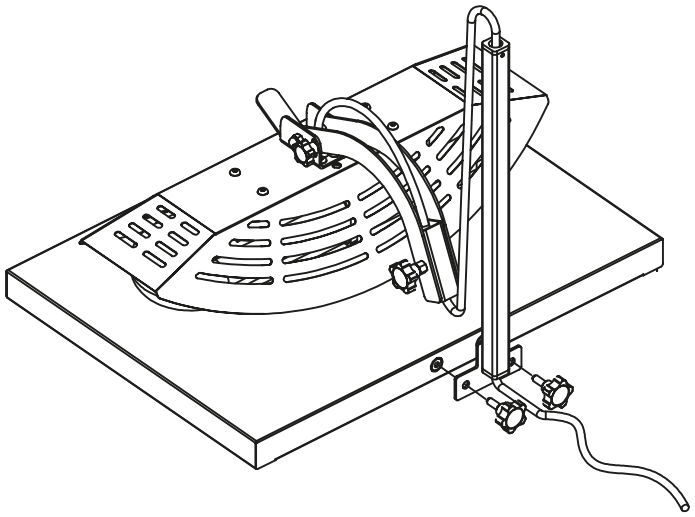

Fixez le tube en acier à la base en vissant les 2 molettes M8 fournis.

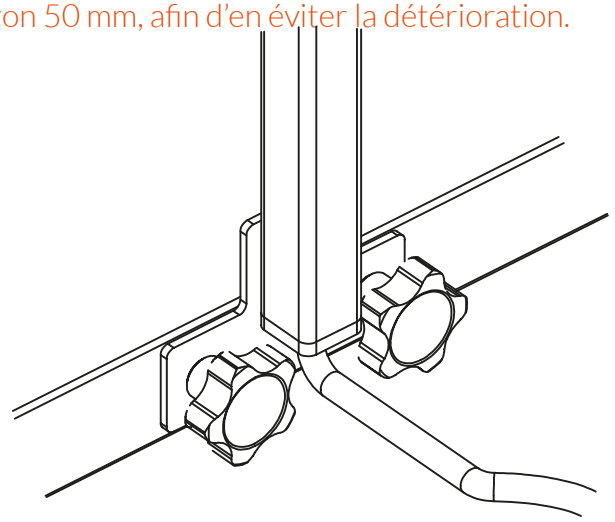

Assurez-vous que le tube en acier est bien fixé à la base.

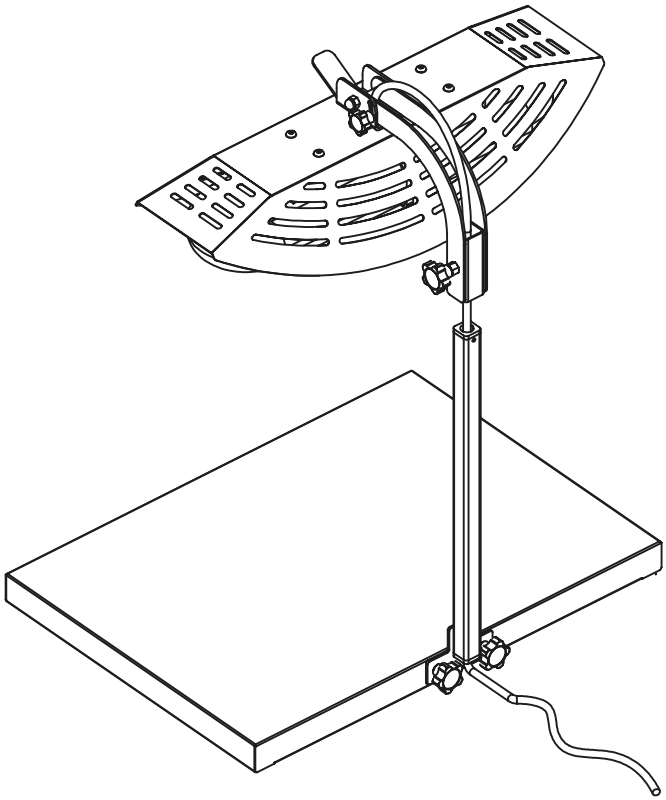

Soulevez la structure de la lampe au-dessus du tube en acier et placez-la à l'intérieur.

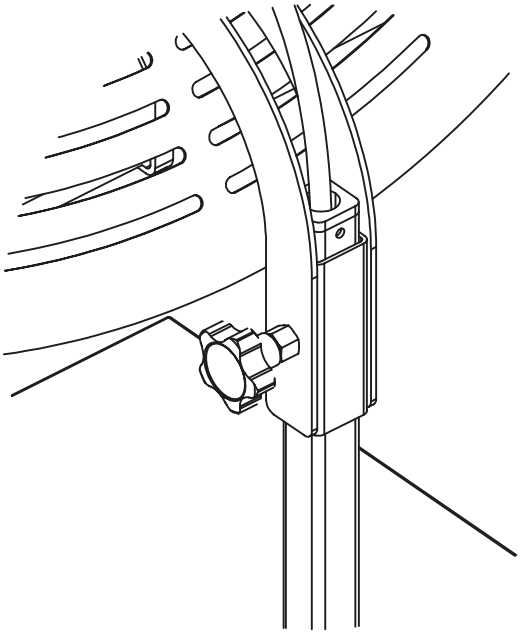

Fixez la structure lampe à la hauteur souhaitée en serrant la molette.

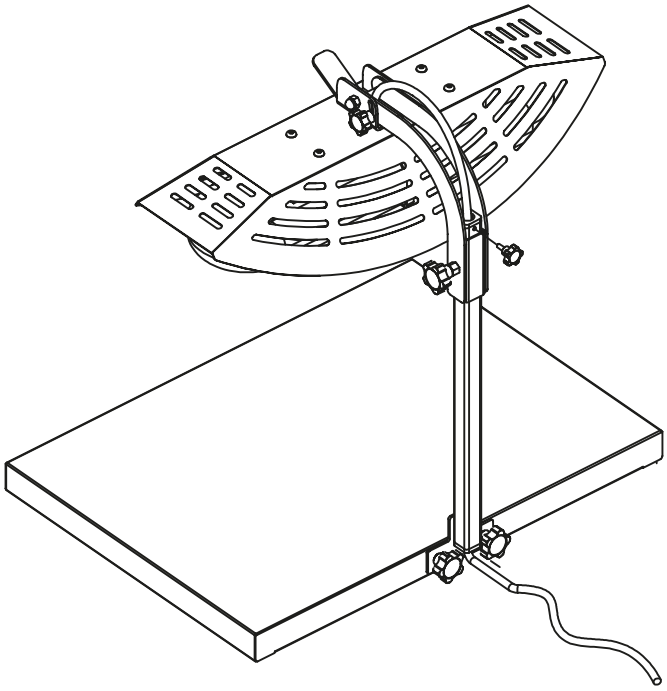

Vissez la molette M5 sur la partie arrière du tube en acier.

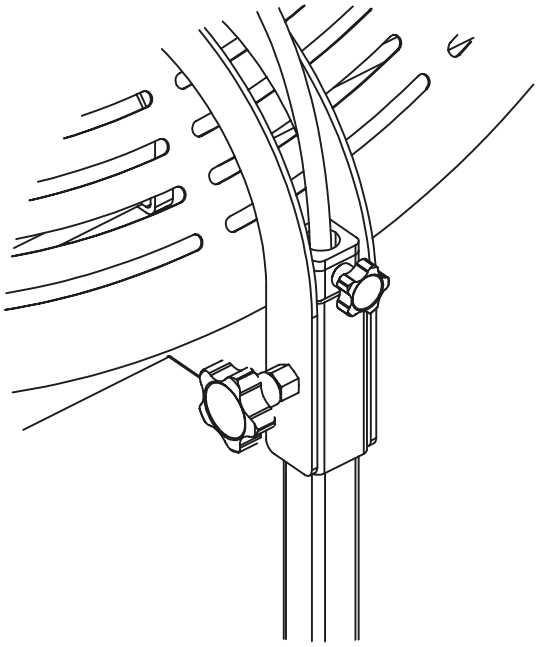

La molette empêche la lampe de tomber accidentellement du support.

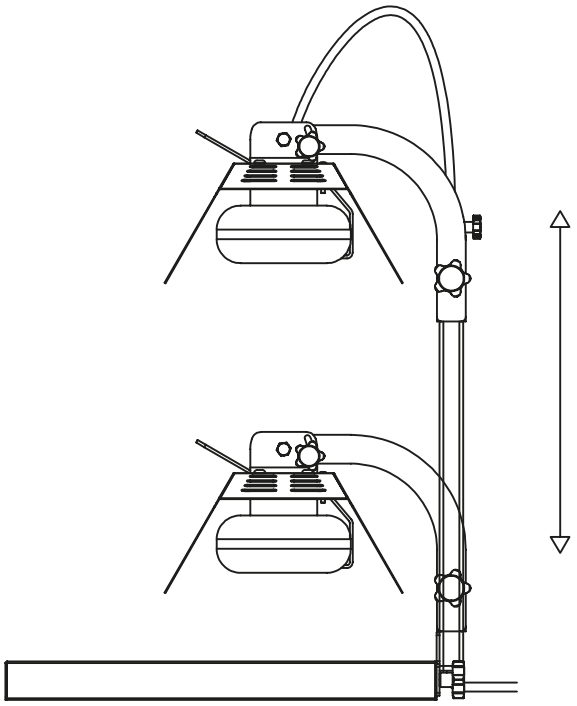

Réglage vertical par glissement du carter de la lampe sur le tube

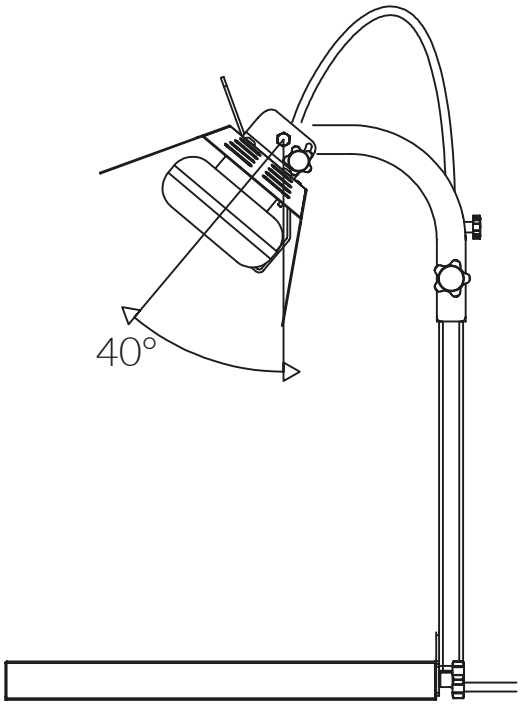


Réglage inclinaison du carter de la lampe jusqu'à 40° vers l'utilisateur.

## 6.1 MODE D'EMPLOI

| |
|---|
| Assurez-vous que la fixation est correcte. |
| Branchez le câble électrique sur une prise de 230 VAC, en faisant attention à assurer la fonctionnalité et l'efficacité de la connexion équipotentiel de mise à la terre et de la protection différentielle à 30 mA. |

## 7.0 DIAGNOSTIQUE PANNES ET DYSFONCTIONNEMENTS

| | DYSFONCTIONNEMENT | CAUSE PROBABLE | SOLUTION |
|---|---|---|---|
| A | La lampe branchée à la prise de courant ne s'allume pas. | L'interrupteur est en position 0 ou est éteint. | Vérifier la position de l'interrupteur. |
| B | La lampe branchée sur la prise de courant est allumée mais ne chauffe pas. | Les tubes à infrarouges sont probablement endommagés. | Contacter l'assistance Martellato. |
| C | La lampe avec interrupteur dans la position (2) chauffe seulement avec un tube | Détérioration de l'un des tubes à infrarouges. | Contacter l'assistance Martellato. |

## 7.1 PIÈCES DE RECHANGE

Pour les pièces de rechange électriques ou mécaniques, veuillez vous adresser au réseau commercial de Martellato ou à votre fournisseur.

## 8.0 NETTOYAGE

| | |
|---|---|
|  | **Avant d'effectuer le nettoyage de l'appareil, suivre les étapes suivantes dans l'ordre :**<br>1 Éteignez l'appareil avec l'interrupteur à chaînette principal,<br>2 Débranchez le câble de la prise électrique 230V$_{AC}$;<br>3 Laissez refroidir au moins 30 minutes après l'arrêt.<br>4 Assurez-vous qu'il n'y a plus de parties chaudes, ou laissez refroidir. |

**Nettoyage de la base en fer :**
1. utilisez de l'eau chaude et du produit à vaisselle.
2. séchez avec un chiffon doux en microfibre ;

**Nettoyage du carter supérieur :**
1. utilisez un chiffon doux en microfibre ;
2. évitez absolument les éclaboussures sur les parties électriques accessibles.
3. ne jamais plonger le carter de la lampe dans l'eau afin de le nettoyer et vérifier, avant toute utilisation successive, qu'il n'y a plus de dépôts encore présents.

## 9.0 EMBALLAGE, STOCKAGE ET TRANSPORT

**L'appareil est livré avec un emballage constitué de :**
- boîte en carton
- manuel d'utilisation
- déclaration de conformité CE

**Conditions de stockage**
Dans son emballage complet, la **lampe à sucre** peut être stockée :
- dans un lieu sec
- à une température comprise entre -5 °C et 40 °C.

## 10.0 DÉMONTAGE / MISE EN DÉCHARGE

| | |
|---|---|
| | Le produit contient les catégories suivantes de matériaux :<br><br>• Matières plastiques<br>• Fer peint et acier inoxydable<br>• Composants électriques |
| | Leur mise en décharge doit être effectuée selon les règlements en vigueur.<br>Comme indiqué dans la Déclaration de conformité CE,<br>elle est conforme à la directive européenne RoHS 2011/65/EU. |

La composante radiante de la **LAMPE À SUCRE** fait partie des produits de la directive européenne 2012/19/EU, et reporte donc le symbole :

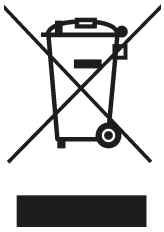

Elle doit être mise en décharge selon les dispositions spécifiques des classes <gros électroménagers> et <petits électroménagers>.

**Prendre donc toutes les informations pertinentes auprès des autorités compétentes.**

## CONFORMITÉ ET MARQUAGE DU PRODUIT




Les plaques signalétiques décrites ci-dessus doivent être maintenues en parfait état pour la sécurité du produit. Si elles résultent détériorées ou illisibles, adressez-vous au fournisseur pour leur remplacement.
Une copie de la Déclaration de Conformité CE est jointe au présent manuel.

# ACCORDANCE DECLARATION UE

Martellato Srl - Via Rovigo, 1/B - 35010 Vigonza PD - Italy
declares that the products:

**Sugar Heating Lamp** Mod:

LAMP01

Professional equipment for sugar processing
are in compliance with the following European directives:

Low Directive Tension 2014/35/EU

Directive Electromagnetic Compatibility 2014/30/EU
RoHS Directive 2011/65/EU

and harmonized norms CEI EN 60335-1 and CEI EN 60335-2-45

Vigonza, March 2018



Martellato Alessandro
the only Administrator

# DICHIARAZIONE DI CONFORMITÀ CE

Martellato Srl - Via Rovigo, 1/B - 35010 Vigonza PD - Italy
Dichiara che i prodotti:

**Lampada per Zucchero** Mod:

LAMP01

Apparecchiatura professionale per la lavorazione dello zucchero
È conforme alle prescrizioni delle seguenti direttive europee:

Direttiva Bassa Tensione 2014/35/EU

Direttiva Compatibilità Elettromagnetica 2014/30/EU
Direttiva RoHS 2011/65/EU

E alle norma armonizzate CEI EN 60335-1 e CEI EN 60335-2-45

Vigonza, Marzo 2018



Martellato Alessandro
Amministratore Unico

# DÉCLARATION DE CONFORMITÉ CE

Martellato Srl - Via Rovigo, 1/B - 35010 Vigonza PD - Italy
On déclare que les produits :

**Lampe à Sucre** Mod:

LAMP01

Équipement professionnel pour le traitement du sucre
Il est conformement aux suivant directives européennes :

Directive Basse Tension 2014/35/EU

Compatibilité Électromagnétique 2014/30/EU
Directive RoHS 2011/65/EU

Et des règles harmonisées desCEI EN 60335-1 et CEI EN 60335-2-45

Vigonza, mars 2018

Martellato Alessandro
Administrateur unique

# DECLARACIÓN DE CONFORMIDAD CE

Martellato Srl - Via Rovigo, 1/B - 35010 Vigonza PD - Italy
Declara que los productos:

**Lámpara para Azúcar** Mod:

LAMP01

Equipo profesional para procesamiento de azúcar
cumplen con las siguientes directivas europeas:

Directiva de baja tensión 2014/35/EU

Directiva de compatibilidad electromagnética 2014/30/EU
Directiva RoHS 2011/65/EU

Y a las normas armonizadas CEI EN 60335-1 y CEI EN 60335-2-45

Vigonza, Marzo de 2018

Martellato Alessandro
Director único

DPLLAMP01 202401

**LIBRETTO:** Carta
**BOOKLET:** Paper

**Raccolta differenziata:** Verifica le disposizioni del tuo comune.
**Recycling:** Check the directions of your municipality.

CONSERVARE L'IMBALLO ORIGINALE PER UTILIZZARLO NEL CASO DI TRASPORTO.
SAVE THE ORIGINAL PACKAGING IN THE EVENT OF TRANSPORT.

Prescrizioni e precauzioni da leggere e rispettare prima dell'uso.
Conservare con cura e tenere a disposizione il presente manuale.

Requirements and precautions to read and comply before usage.
Store with care and keep the manual available.

Martellato

Martellato srl - via Rovigo, 1/B - 35010 - Vigonza (PD) Italy
tel. +39 0497800155 - martellato@martellato.com - www.martellato.com